Разрез 1-1

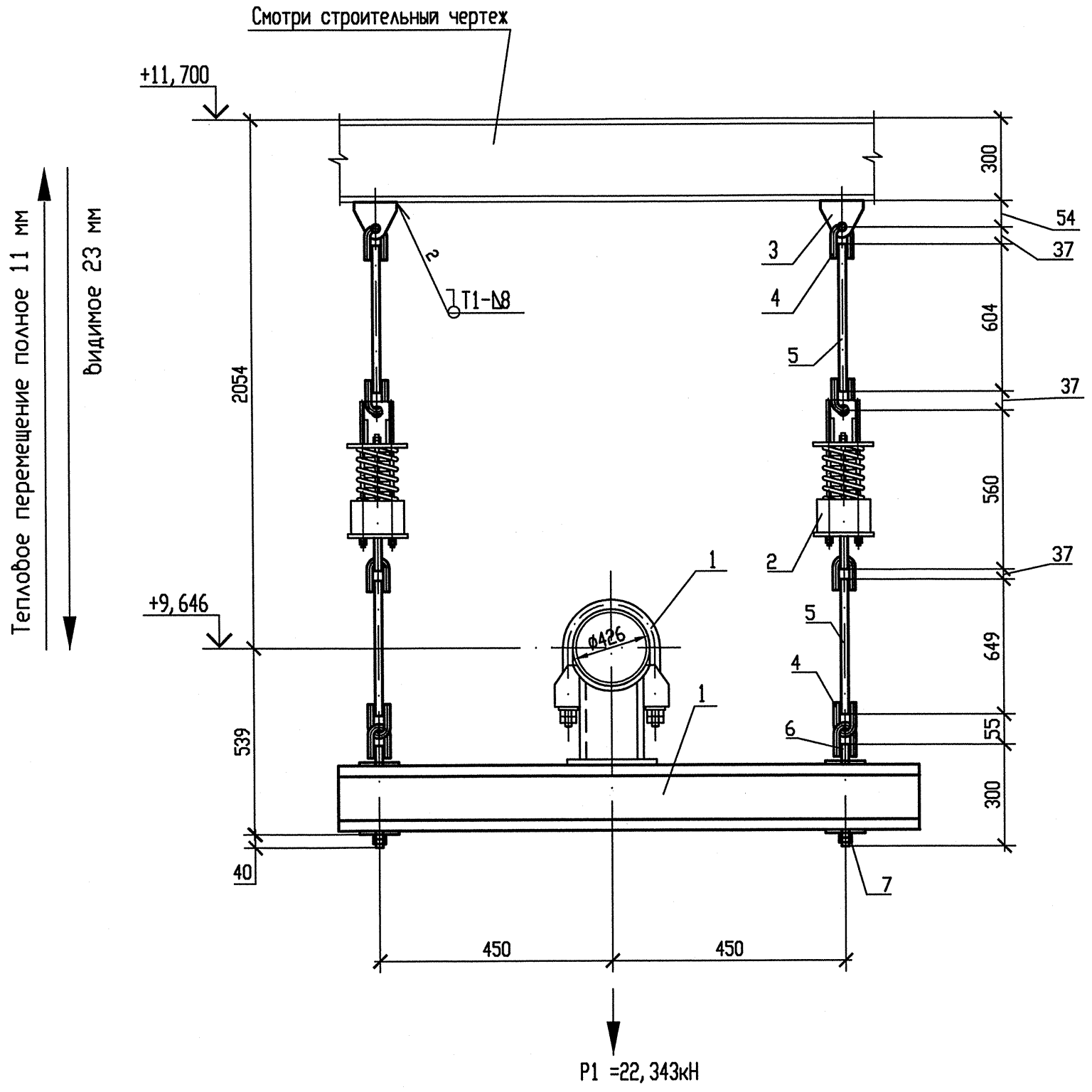

Схема расположения опоры

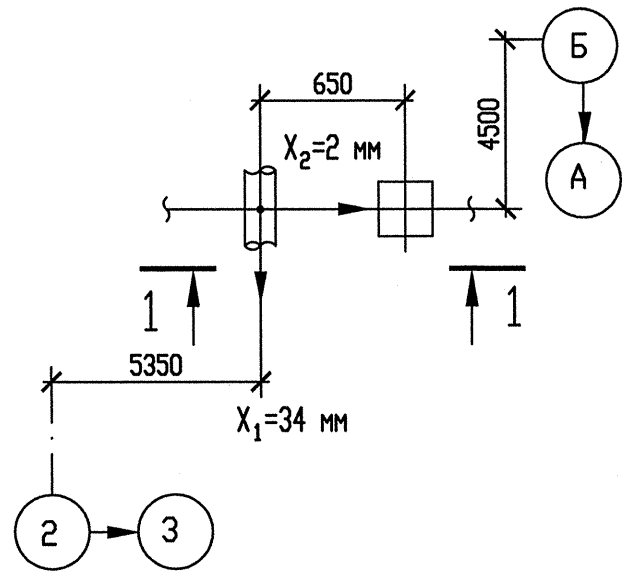

Спецификация деталей

Поз.	Обозначение	Наименование	Кол.	Материал	Масса, кг ед.	Масса, кг общ.	Примечание
1	150СТ108.275.55-80	Блок хомутовый	1	Сборный	71,26	71,26	
2	180СТ108.275.58-80	Блок пружинный	2	Сборный	26,2812	52,5624	
3	030СТ108.367.37-80	Проушина	2	Ст3сп5-св ГОСТ 14637-89	0,93	1,86	
4	040СТ108.643.01-80	Ушко	8	20 ГОСТ 1050-88	0,49	3,92	
5	ГОСТ 2590-2006	Круг В20 l=700	4	20 ГОСТ 1050-88	1,7262	6,9048	См. т. т. п. 5
6	180СТ108.632.03-80	Тяга резьбовая с ушком	2	Сборный	1,36	2,72	
7	ГОСТ 5915-70	Гайка 2М20-6Н.5.35	4	35 ГОСТ 1050-88	0,0714	0,2856	
	ГОСТ 9467-75	Электроды		УОНИИ 13/45		-	
					Итого:	139,5128	

Опора	Характеристика пружины								
	табличные данные			при установке		в раб. состоянии		в хол. состоянии	
	Доп. раб. нагрузка Pmax, кН	Прогиб при Pmax λmax, мм	Высота пружины в св. сост Но, мм	Высота пружины Hмонт, мм	Нагрузка на пружину Pмонт, кН	Высота пружины Hраб, мм	Нагрузка на пружину Pраб, кН	Высота пружины Hхол, мм	Нагрузка на пружину Pхол, кН
3RN22Y02	16,34	140	369	262	12,43	273	11,172	296	8,548

1 Привязку опоры смотри чертеж R3.RN21.3010.012.01.00.001.
2 Сварку производить по ГОСТ 5264-80.
3 Сварка тяги с ушком смотри ОСТ 108.632.01-80.
4 Отметка трубопровода подлежит уточнению в соответствии с уклоном трубопровода.
5 Деталь поз.5 обрезать на монтаже до размеров, указанных на чертеже, с уточнением по месту.
6 P1 – нагрузка, равная весу трубы с водой и изоляцией.
7 Изготовить один комплект.

АРХИВНЫЙ ЭКЗЕМПЛЯР

Изм	N уч.	Лист	N докум	Подп.	Дата
1	-	Зам.	538-12	-	-
Инженер Зк.		Терентьева			28.09
Пров. инж. Зк.		Огнева			28.09
Пров. вед. инж.		Пантюшина			28.09
И. о. нач. гр.		Филатов			28.09
Н. контр.		Краснояров			28.09

Инв. N подл. R3.00262.1.0.12
Лист 69

R3.RN21.3012.012.01.00.018

Ростовская АЭС Блок 3

Главный корпус
Машинное отделение (ДО, ЗЗТУ)
Конденсатопроводы из ПВД-6 в деаэратор

Стадия	Лист	Листов
Р	1	1

Подвеска пружинная
3RN22Y02

ОАО "НИАЭП" 2012

Инв. N подл. | Подп. и дата | Взам. инв. N
R3.00262.1.0.12

Формат А4х3